MOVING YOU FURTHER

HX380 L

Avec moteur conforme à la norme Tier 4 finale / Stage IV

* La photo peut représenter du matériel en option.

Puissance nette
SAE J1349 / 300 ch (224 kW) à 1650 tr/min

Puissance nominale
SAE J1995 / 316 ch (236 kW) à 1650 tr/min

Vitesse de déplacement
5,0 km/h (3.10 mph) / 3,1 km/h (1.92 mph)

Poids en charge
38920 kg / 85,800 lb

HYUNDAI
HEAVY INDUSTRIES EUROPE

LA RÉFÉRENCE DU SECTEUR

Les pelles de la série HX sont le fruit de l'esprit d'initiative, de la créativité et du fort dynamisme de HHI. Les ingénieurs de HHI, les plus compétents du secteur, ont travaillé sans relâche pour vous offrir un produit d'excellence. Les machines de la nouvelle série HX répondent aux besoins des clients du secteur qui ont été identifiés grâce à un suivi approfondi. Leur efficacité en termes de rendement énergétique et de performances a été démontrée par des essais sur le terrain et par un contrôle qualité rigoureux.

*La photo peut représenter du matériel en option.

LA RÉFÉRENCE DU SECTEUR

La série HX va au-delà de toutes les attentes des clients !
Positionnez-vous en leader du marché avec la série HX d'HHI.

CAPACITÉ DE TRAVAIL OPTIMALE, RENTABILITÉ MAXIMALE

- Indicateur ECO
- IPC (Contrôle intelligent de la puissance)
- Nouveau système de régulation de puissance
- Embrayage de ventilateur visqueux électronique
- Commande de débit de l'accessoire (en option)
- Nouveau système de refroidissement avec circulation d'air améliorée
- Entrée d'air plus large avec grille de protection
- Pédale de marche en ligne droite (en option)
- Amélioration du temps de cycle
- Commande de flottement de la flèche (en option)

PLUS FIABLE, PLUS DURABLE

- Module de refroidissement durable
- Axe, bague et cale en polymère renforcés
- Durabilité accrue des accessoires et des structures supérieure et inférieure
- Plaque de recouvrement résistante à l'usure
- Flexibles (haute pression) de qualité supérieure

SYSTÈME D'INFODIVERTISSEMENT

- Combiné d'instruments intelligent et large
- Commande haptique
- Wi-Fi Direct pour smartphones (Miracast)
- Commande centralisée
- Circuit hydraulique auxiliaire proportionnel
- Nouveau système audio
- Nouveau système de climatisation

LE CONFORT MODERNE, UNE SOLUTION SIMPLE ET SÛRE

- Système de caméras avec vision panoramique à 360° (AAVM) (en option)
- Accès facile au réservoir d'alimentation DEF/AdBlue®
- Hi-Mate (Système de gestion à distance)
- Suspension de la cabine

* La photo peut représenter du matériel en option.

* La photo peut représenter du matériel en option.

Commande de flottement de la flèche (en option)

Afin de réaliser efficacement des travaux de nivellement en déplaçant le bras vers l'intérieur ou vers l'extérieur avec la flèche immobilisée, les équipements de la série HX disposent d'une commande de flottement de la flèche permettant de garantir un fonctionnement stable de la machine, même en cas de travaux lourds.

CAPACITÉ DE TRAVAIL OPTIMALE, RENTABILITÉ MAXIMALE

Un circuit d'alimentation en carburant plus efficace qui offre des performances remarquables

Les machines de la série HX sont équipées d'un moteur haute performance respectueux de l'environnement qui offre un excellent rendement énergétique et une puissance élevée. Leur performance opérationnelle hors du commun, garantie au moyen d'essais rigoureux sur différents chantiers, répondra à toutes les attentes des clients.

Indicateur ECO

L'indicateur ECO permet une exploitation plus économique des machines. Le niveau et la couleur de l'indicateur affichent le couple moteur et le niveau de rendement énergétique. Les informations relatives à la consommation de carburant, comme le taux moyen et la quantité totale de carburant consommé, sont également affichées. Il est également possible de contrôler la consommation de carburant horaire et quotidienne dans le menu détaillé.

Contrôle intelligent de la puissance (IPC, Intelligent Power Control)

Le système IPC permet de contrôler la commande de la puissance en fonction de l'environnement de travail. Il peut être activé et désactivé à l'écran. En mode Excavation, le débit de la pompe peut être facilement contrôlé à l'aide d'un levier, permettant ainsi de réduire la consommation de carburant.

Nouveau système de régulation de puissance

La série HX limite les signaux de commande d'entrée et de sortie afin d'améliorer le rendement énergétique. Son mode Puissance à trois niveaux assure des performances optimales quel que soit l'environnement de travail.

* Mode P (Puissance) : maximise la vitesse et la puissance de l'équipement pour les travaux lourds.
* Mode Standard (S) : optimise les performances et le rendement énergétique de l'équipement pour les travaux standard.
* Mode Économie (E) : améliore le système de commande pour les travaux légers.

Embrayage de ventilateur visqueux électronique (en option)

L'embrayage de ventilateur électronique limite la consommation de carburant. Il réduit également les bruits lors de l'utilisation de l'équipement en contrôlant le régime moteur de manière précise en fonction de la température de l'huile hydraulique et du liquide de refroidissement du véhicule. Il est également possible de réduire la durée d'échauffement de l'huile hydraulique.

Commande de débit de l'accessoire (en option)

La série HX améliore le débit de la pompe par un contrôle distinct des deux pompes. Les accessoires de l'engin sont optimisés afin de déterminer le débit de pompe approprié pour chacun d'entre eux (dix types différents de marteaux et de broyeurs) et procéder ainsi à diverses opérations adaptées aux environnements de travail.

Nouveau système de refroidissement avec circulation d'air améliorée

Le module de refroidissement à trois étages améliore l'entrée d'air et peut être facilement nettoyé. Grâce à une meilleure dissipation de la chaleur, les machines de la série HX bénéficient donc d'excellentes performances de refroidissement.

Entrée d'air plus large avec grille de protection

Les bouches de ventilation élargies du couvercle latéral et de la fine grille de l'admission d'air empêchent la pénétration de matériaux étrangers et améliorent ainsi davantage la durabilité de l'équipement.

Pédale de marche en ligne droite (en option)

S'ils doivent parcourir de longues distances ou utiliser un accessoire tout en déplaçant la machine, les clients peuvent disposer en option d'une pédale de marche en ligne droite et travailler ainsi avec un confort optimal.

PLUS FIABLE, PLUS DURABLE

Robustesse et sécurité grâce au nouveau design extérieur

La vraie valeur de la série HX réside dans sa durabilité. Grâce à la structure robuste des châssis inférieur et supérieur capable de supporter des chocs externes et des travaux lourds, et aux accessoires dont les capacités ont été évaluées à l'aide d'essais rigoureux, les machines de la série HX sont idéales dans des environnements de travail difficiles et amélioreront la productivité.

Module de refroidissement durable

Les machines de la série HX disposent d'un module de refroidissement durable qui a réussi avec brio des essais rigoureux, démontrant ainsi tout leur potentiel de productivité dans les environnements difficiles.

Durabilité accrue des accessoires et des structures supérieure et inférieure

Comme le démontrent les nombreux essais effectués sur route et en simulation virtuelle, les structures supérieure et inférieure, et les accessoires des machines de la série HX offrent une durabilité supérieure à la norme exigée sur les chantiers. Le godet est désormais plus résistant à l'usure grâce à l'utilisation d'un nouveau matériau.

Axe, bague et cale en polymère renforcés

Avec la série HX, le mouvement des pièces de raccordement entre l'équipement et les accessoires est davantage facilité. Les axes, bagues et cales en polymère longue durée et résistants à l'usure réduisent l'écart avec les accessoires, permettant ainsi d'atteindre des performances supérieures sans sacrifier la durabilité.

Plaque de recouvrement résistante à l'usure

Une plaque de recouvrement résistante à l'usure a été installée à l'extrémité du bras afin de minimiser l'abrasion du connecteur situé entre le bras et le godet. La réduction des vibrations des godets renforce la stabilité, même en cas de travaux lourds.

* La photo peut représenter du matériel en option.

Flexibles (haute pression) de qualité supérieure

Les machines de la série HX sont équipées de flexibles haute pression qui offrent une excellente résistance à la chaleur et à la pression, améliorant ainsi considérablement la durabilité de l'équipement.

Nouveau système de climatisation

Grâce un système de climatisation et de chauffage amélioré, la série HX augmente la capacité APTC de 15 % et offre ainsi aux opérateurs un environnement agréable en toutes circonstances. La ventilation a été conçue de sorte que l'air chaud et l'air froid atteignent le visage des opérateurs afin de leur offrir un environnement de travail agréable (et ainsi accroître leur satisfaction au travail).

SYSTÈME D'INFODIVERTISSEMENT

Tableau de bord amélioré pour un meilleur contrôle

Afin de favoriser l'efficacité de travail, de nombreuses fonctions électroniques ont été regroupées en un seul et même endroit facile d'accès. Fruit de la technologie de l'information complète de HHI, le système d'infodivertissement avancé accroît la productivité tout en offrant un environnement de travail agréable. La série HX de HHI apporte une valeur ajoutée et du plaisir à ses clients.

Combiné d'instruments intelligent et large

Les machines de la série HX sont dotées d'un écran huit pouces de type capacitatif (similaire à l'écran d'un smartphone) qui est 30 % plus grand que le modèle précédent, procurant ainsi une excellente lisibilité. Les commandes centralisées de l'écran permettent aux opérateurs de contrôler aisément le niveau d'urée et la température à l'extérieur de la cabine. La prise AUX audio, le fonctionnement simultané de la climatisation et du chauffage ainsi que le capteur d'inclinaison sont également destinés à assurer le confort des opérateurs.

Simulation du fonctionnement de Joy et réalisation

Le jeu développé par les technologies de l'information les plus modernes de HHI permet aux opérateurs de simuler efficacement l'état de fonctionnement de la machine, de façon amusante et économique.

Commande haptique

La commande haptique intégrée de type jog-shuttle s'applique à l'accélérateur, à la commande de climatisation à distance et au combiné d'instruments de manière à faciliter leur utilisation. En cas de défaillance du bouton haptique, le mode d'urgence est activé sur le combiné d'instruments pour assurer la mise en marche de la fonction de sécurité.

Wi-Fi Direct pour smartphones (Miracast)

Exploitant le réseau Wi-Fi du smartphone de l'opérateur, le système Miracast permet d'afficher et d'utiliser en toute simplicité sur le grand écran les différentes fonctionnalités du smartphone (recherches, navigation sur le Web, visionnage de vidéos et écoute de musique). (désormais disponible pour les téléphones portables Android)

Circuit hydraulique auxiliaire proportionnel

- En option : commutateur de commande proportionnel pour un meilleur contrôle de la vitesse
- Confort de fonctionnement accru

Nouveau système audio

Le lecteur radio, le lecteur MP3 USB, ou encore la fonction mains libres Bluetooth et le micro intégrés permettent de passer facilement des appels téléphoniques tout en travaillant ou en se déplaçant. Le lecteur radio a été déplacé de l'arrière vers le côté droit afin de faciliter son accès.

LE CONFORT MODERNE, UNE SOLUTION SIMPLE ET SÛRE

Une nouvelle cabine pour un confort accru

Avec son faible niveau d'émissions sonores, son faible niveau de vibration et sa conception ergonomique, la cabine est désormais plus confortable et plus agréable. Dans un souci de sécurité et de confort des opérateurs, les machines de la série HX peuvent être inspectées rapidement et en toute sécurité à tout moment, offrant ainsi à l'opérateur un environnement de travail optimal.

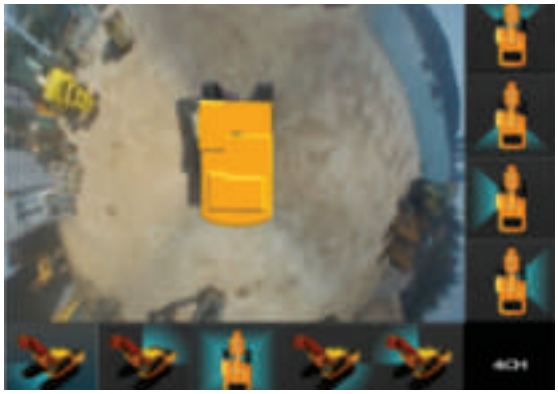

Système de caméras avec vision panoramique à 360° (AAVM)

Les machines de la série HX sont dotées d'un système de caméras avec vision panoramique à 360° (AAVM) qui permet aux opérateurs de profiter d'un champ visuel étendu dans toutes les directions, et par conséquent d'éviter les accidents. Les opérateurs peuvent aisément contrôler leur lieu de travail à l'avant comme à l'arrière, à droite comme à gauche.

* Système de caméras avec vision panoramique à 360° (AAVM) : champ visuel sécurisé dans toutes les directions grâce aux neuf vues, dont une vue plongeante en 3D et une vue 2D/4 CH.
* IMOD (Détection intelligente d'objets en mouvement) : informe l'opérateur lorsque des personnes ou des objets dangereux sont détectés dans la zone de travail (portée de la reconnaissance : 5 m).

Accès facile au réservoir d'alimentation DEF/AdBlue®

Le réservoir DEF/AdBlue® est installé à l'intérieur de la boîte à outils et son entrée est située à distance de manière à faciliter son accès et son approvisionnement. Un témoin rouge signale un avertissement de remplissage excessif. Le module d'alimentation DEF/AdBlue® est situé du même côté que le réservoir à carburant, contribuant ainsi à simplifier l'entretien et le remplacement du filtre.

Hi-Mate (Système de gestion à distance)

Hi-Mate, le système de gestion à distance détenu par Hyundai, permet aux opérateurs et au personnel du concessionnaire d'accéder aux informations essentielles de maintenance et de diagnostic de la machine grâce à une simple connexion Internet. Les utilisateurs peuvent déterminer la localisation de la machine via la technologie de cartographie numérique et définir son périmètre de travail afin de réduire le nombre d'interventions. Le système Hi-Mate permet au propriétaire et au concessionnaire d'économiser du temps et de l'argent en favorisant la maintenance préventive et en réduisant les interruptions de fonctionnement des machines.

* Le fonctionnement du système peut être affecté par l'état du signal de télécommunication.

* La photo peut représenter du matériel en option.

Suspension de la cabine

Avec sa conception à faible niveau de vibration grâce au ressort hélicoïdal et à l'amortisseur à l'intérieur de la cabine, la suspension de la cabine de la série HX réduit le niveau de bruit à l'intérieur de la cabine et améliore sa durabilité, offrant ainsi un espace de travail agréable à l'opérateur qui ressent moins la fatigue.

SPECIFICATIONS

MOTEUR

Fabricant/Modèle			Cummins QSL9
Type			4 temps turbocompressé, avec refroidisseur d'air d'admission
Puissance nominale du volant moteur	SAE	J1995 (brut)	316 ch (236 kW) à 1650 tr/min
		J1349 (net)	300 ch (224 kW) à 1650 tr/min
	DIN	6271/1 (brut)	320 ch (236 kW) à 1650 tr/min
		6271/1 (net)	304 ch (224 kW) à 1650 tr/min
Couple maxi			145.3 kgf·m (1.050 lbf·ft) à 1500 tr/min
Alésage × course			114 × 145 mm (4.49" × 5.69")
Course du piston			8900 cc (543 cu in)
Batteries			2 × 12 V × 160 Ah
Démarreur			Denso 24 V - 7,8 kW
Alternateur			Denso 24 V - 95 A

CIRCUIT HYDRAULIQUE

POMPE PRINCIPALE

Type	Pompes à piston axe tandem de cylindrée variable
Débit maximal	2 × 288.8 ℓ/min (76.3 U.S. gpm / 63.5 U.K. gpm)
Pompe secondaire pour le circuit de pilotage	Pompe à engrenage

Système de pompe à détection croisée et à économie de carburant

MOTEURS HYDRAULIQUES

Déplacement	Moteur à pistons axiaux à deux vitesses avec soupape de frein et frein de stationnement
Giration	Moteur à piston axial avec frein automatique

RÉGLAGE DE LA SOUPAPE DE DÉCHARGE

Circuits d'équipement	330 kgf/cm² (4690 psi)
Déplacement	360 kgf/cm² (5120 psi)
Assistance (flèche, bras, godet)	360 kgf/cm² (5120 psi)
Circuit de giration	290 kgf/cm² (4120 psi)
Circuit de pilotage	40 kgf/cm² (569 psi)
Soupape de service	Installée

CYLINDRES HYDRAULIQUES

N° d'alésage du cylindre × course	Flèche: Ø 160 ×1500 mm
	Bras: Ø 170 ×1760 mm
	Godet: Ø 150 ×1295 mm

COMMANDES ET FREINS

Méthode d'entraînement	Entièrement hydrostatique
Moteur d'entraînement	Moteur à piston axial, chenille
Système de réduction	Réducteur satellite
Traction max. de barre d'attelage	30500 kgf (67,240 lbf)
Vitesse de déplacement maximale (rapide/lente)	5,0 km/h (3.1 mph) / 3,1 km/h (1.92 mph)
Capacité de franchissement	35° (70%)
Frein de stationnement	Multidisques humides

COMMANDE

Leviers de commande et pédales avec levier amovible activés par pression pilote pour une utilisation presque sans effort et sans fatigue.

Contrôle pilote	Deux leviers avec un levier de sécurité (côté gauche) : Rotation et bras (côté droit) : Flèche et godet (ISO)
Déplacement et direction	Deux leviers avec pédales
Commande des gaz	Électrique, bouton

SYSTÈME DE GIRATION

Moteur de rotation	Moteur à piston axial à cylindrée fixe
Réducteur de rotation	Réducteur satellite
Lubrification du roulement de rotation	Graisse
Frein de rotation	Multidisques humides
Vitesse de giration	9,5 tr/min

VOLUMES DE REMPLISSAGE

Remplissage	litre	gallon É.-U.	gallon R-U.
Réservoir à carburant	550	145	120
Liquide de refroidissement du moteur	55	14.5	12.1
Huile moteur	30	7.9	6.6
Dispositif de rotation	8	2.1	1.8
Entraînement final (chacun)	5,5	1.5	1.2
Circuit hydraulique (réservoir compris)	414	109	90
Réservoir hydraulique	210	55	45
DEF/AdBlue®	42,5	11.2	9.3

CHÂSSIS DE ROULEMENT

Le châssis central à armature croisée en X est intégralement soudé avec les caissons renforcés de châssis de chenilles. Le châssis de roulement comprend : galets lubrifiés, roues folles, dispositifs de réglage de chenille avec boudins amortisseurs, roues dentées et une chaîne de chenille avec patins à double ou à triple arête.

Châssis central	Armature croisée en X
Châssis de chenille	Caisson renforcé pentagonal
Nombre de patins de chaque côté	51 EA
Nombre de galets tendeurs de chaque côté	2 EA
Nombre de galets de chenille de chaque côté	9 EA
Nombre de rails de guidage de chaque côté	2 EA

POIDS EN CHARGE (APPROXIMATIF)

Poids en charge comprenant la flèche de 6500 mm (21' 4"), le bras de 3200 mm (10' 6"), le godet de capacité nominale SAE de 1,62 m³ (2.12 yd³), le lubrifiant, le liquide de refroidissement, le réservoir à carburant rempli, le réservoir hydraulique rempli et tous les équipements standard.

POIDS EN CHARGE

Patins		Poids en charge		Pression au sol
Type	Largeur mm (in)	kg (lb)		kgf / cm² (psi)
Triple arête	600 (24")	HX380 L	38920 (85,800)	0,70 (9,95)
		HX380 NL	38820 (85,580)	0,70 (9,95)
	700 (28")	HX380 L	39370 (86,800)	0,61 (8,67)
	750 (30')	HX380 L	39595 (87,290)	0,57 (8,11)
	800 (32")	HX380 L	39820 (87,790)	0,54 (7,68)
	900 (36")	HX380 L	40270 (88,780)	0,48 (6,83)
Double arête	600 (24")	HX380 L	39165 (86,340)	0,70 (9,95)
	700 (28")	HX380 L	29665 (87,450)	0,61 (8,67)
Arête pour usage intensif	600 (24")	HX380 HD	39280 (86,600)	0,71 (10,10)
	700 (28")	HX380 HD	39775 (87,690)	0,61 (8,67)

GUIDE DE SELECTION DU GODET ET FORCE D'EXCAVATION

GODETS

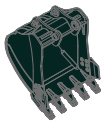
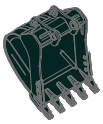
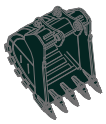

Capacité SAE m³ (yd³)		
1,46 (1.91)	◈ 1,46 (1.91)	◆ 1,46 (1.91)
1,62 (2.12)	◈ 1,62 (2.12)	◆ 1,62 (2.12)
1,90 (2.49)	◈ 1,90 (2.49)	◆ 1,90 (2.49)
2,10 (2.75)	◈ 2,10 (2.75)	
2,32 (3.03)		

Capacité m³ (yd³)		Largeur mm (in)	Poids kg (lb)	Recommandations mm (ft in)			
				6150 (20' 2") Flèche	6500 (21' 4") Flèche		
Capacité SAE	Capacité CECE			2500 (8' 2") Bras	2500 (8' 2") Bras	3200 (10' 6") Bras	3900 (12' 10") Bras
1,46 (1.91)	1,28 (1.67)	1370 (54")	1400 (3,090)	●	●	●	⦿
1,62 (2.12)	1,42 (1.86)	1480 (58")	1500 (3,310)	●	●	●	⦿
1,90 (2.49)	1,65 (2.16)	1665 (66")	1610 (2,450)	⦿	⦿	○	○
2,10 (2.75)	1,84 (2.41)	1800 (71")	1690 (3,730)	⦿	○	○	○
2,32 (3.03)	2,02 (2.64)	1950 (77")	1800 (3,970)	○	○	○	-
◈ 1,46(1.91)	1,28 (1.67)	1370 (54")	1560 (3,440)	●	●	●	⦿
◈ 1,62 (2.12)	1,42 (1.86)	1480 (58")	1660 (3,660)	●	●	⦿	○
◈ 1,90 (2.49)	1,65 (2.16)	1665 (66")	1790 (3,950)	⦿	⦿	○	○
◈ 2,10 (2.75)	1,84 (2.41)	1800 (71")	1880 (4,140)	⦿	○	○	-
◆ 1,46 (1.91)	1,28 (1.67)	1370 (54")	1750 (3,860)	●	●	⦿	⦿
◆ 1,62 (2.12)	1,42 (1.86)	1480 (58")	1850 (4,080)	●	●	⦿	○
◆ 1,90 (2.49)	1,65 (2.16)	1665 (66")	1990 (4,390)	⦿	○	○	○

◈ Godet pour usage intensif
◆ Godet pour roche pour usage intensif

● : Applicable pour les matériaux d'une densité de 2000 kg/m³ (3 370 lb/yd³) ou moins
⦿ : Applicable pour les matériaux d'une densité de 1600 kg/m³ (2 700 lb/yd³) ou moins
○ : Applicable pour les matériaux d'une densité de 1100 kg/m³ (1 850 lb/yd³) ou moins

FIXATION

Les flèches et les bras sont soudés à un caisson à faible contrainte.
Des flèches de 6,15 m (20' 2") et 6,5 m (21' 4") et des bras de 2,5 m (8' 2"); 3,2 m (10' 6"); 3,9 m (12' 10") sont disponibles.

FORCE D'EXCAVATION

Flèche	Longueur	mm (ft.in)	6150 (20' 2")	6500 (21' 4")			Remarques :
	Poids	kg (lb)	3750 (8,270)	3850 (8,490)			
Bras	Longueur	mm (ft.in)	2500 (8' 2")	2500 (8' 2")	3200 (10' 6")	3900 (12' 10")	
	Poids	kg (lb)	1960 (4,320)	1960 (4,320)	2120 (4,670)	2190 (4,830)	
Force de cavage du godet	SAE	kN	201,0 [219,3]	201,0 [219,3]	201,0 [219,3]	201,0 [219,3]	[ ]: Renforceur de puissance
		kgf	20500 [22360]	20500 [22360]	20500 [22360]	20500 [22360]	
		lbf	45190 [49300]	45190 [49300]	45190 [49300]	45190 [49300]	
	ISO	kN	228,5 [249,3]	228,5 [249,3]	228,5 [249,3]	228,5 [249,3]	
		kgf	23300 [25420]	23300 [25420]	23300 [25420]	23300 [25420]	
		lbf	51370 [56040]	51370 [56040]	51370 [56040]	51370 [56040]	
Force de cavage de bras	SAE	kN	192,2 [209,7]	192,2 [209,7]	160,8 [175,4]	160,8 [175,4]	
		kgf	19600 [21380]	19600 [21380]	16400 [17890]	16400 [17890]	
		lbf	43210 [47130]	43210 [47130]	36160 [39440]	36160 [39440]	
	ISO	kN	200,1 [218,2]	200,1 [218,2]	165,7 [180,8]	165,7 [180,8]	
		kgf	20400 [22250]	20400 [22250]	16900 [18440]	16900 [18440]	
		lbf	44970 [49050]	44970 [49050]	37260 [40650]	37260 [40650]	

Remarque : Cylindre de bras, tuyauterie et goupille inclus dans le poids de la flèche
Vérin de godet, timonerie et goupille inclus dans le poids du bras

DIMENSIONS ET RAYON D'ACTION

DIMENSIONS DE HX380 L / HX380 NL

Flèches de 6,15 m (20' 2") et 6,5 m (21' 4") et des bras de 2,5 m (8' 2"); 3,2 m (10' 6") et 3,9 m (12' 10")

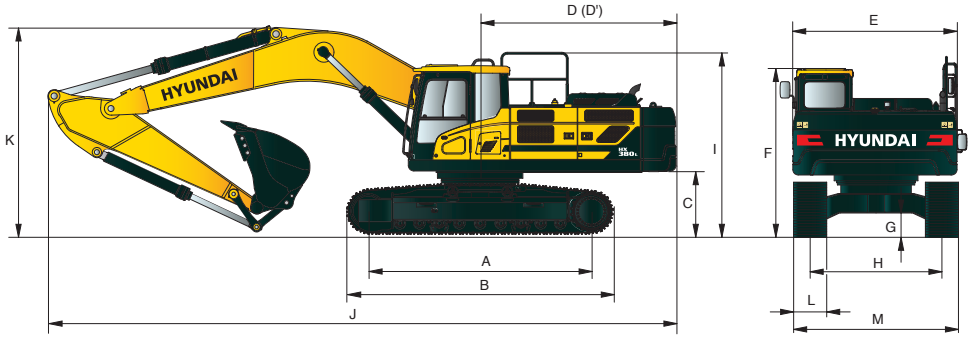

Unité : mm (ft·in)

A	Empattement		4340 (14' 3")
B	Taille totale de la chenille		5280 (17' 4")
C	Garde au sol du contrepoids		1295 (4' 2")
D	Rayon de pivotement de l'arrière		3640 (11' 9")
D'	Longueur du train arrière		3555 (11' 7")
E	Largeur hors tout de la tourelle		2980 (9' 9")
F	Hauteur hors tout de la cabine		3240 (10' 6")
G	Garde au sol minimale		550 (1' 10")
H	Écartement de chenille	HX380 L	2740 (9' 0")
		HX380 NL	2390 (7' 10")
I	Hauteur hors tout du garde-corps		3445 (10' 3")

	Longueur de flèche		6150 (20' 2")	6500 (21' 4")			
	Longueur du bras		2500 (8' 2")	2500 (8' 2")	3200 (10' 6")	3900 (12' 10")	
J	Longueur totale		11100 (36' 5")	11450 (37' 7")	11400 (30' 5")	11400 (37' 5")	
K	Hauteur hors tout de la flèche		3830 (12' 7")	3740 (12' 3")	3630 (11' 11")	3740 (12' 3")	
L	Largeur des chenilles		600 (24")	700 (28")	750 (30')	800 (32")	900 (36")
M	Largeur totale	HX380 L	3340 (10' 11")	3440 (11' 3")	3490 (11' 5")	3540 (11' 7")	3640 (11' 11")
		HX380 NL	2990 (9' 10")				

RAYON D'ACTION DE HX380 L / HX380 NL

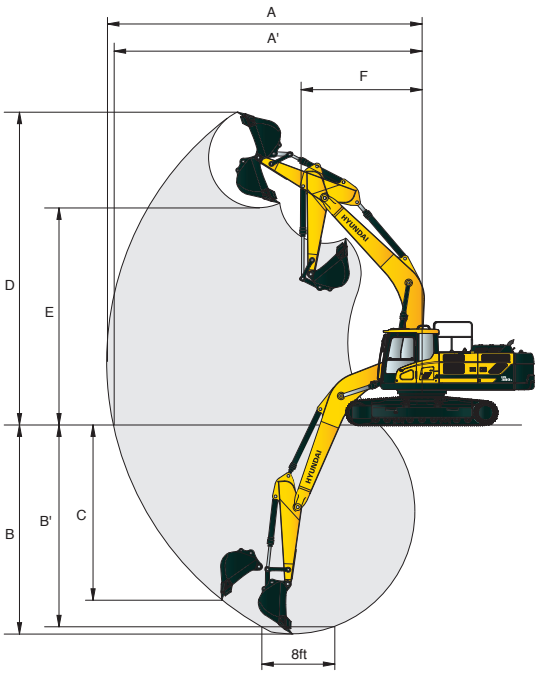

Unité : mm (ft·in)

	Longueur de flèche	6150 (20' 2")	6500 (21' 4")		
	Longueur du bras	2500 (8' 2")	2500 (8' 2")	3200 (10' 6")	3900 (12' 10")
A	Portée d'attaque maximale	10300 (33' 10")	10650 (34' 11")	11160 (36' 7")	11820 (38' 9")
A'	Portée de cavage au sol maxi	10060 (33' 0")	10410 (34' 2")	10930 (35' 10")	11620 (38' 1")
B	Profondeur d'attaque maxi	6560 (21' 6")	6820 (22' 5")	7520 (24' 8")	8220 (27' 0")
B'	Profondeur maximale de fouille (niveau de 8 pieds)	6380 (20' 11")	6640 (21' 5")	7360 (24' 2")	8080 (26' 6")
C	Profondeur de cavage murale verticale maxi	4780 (15' 8")	5030 (16' 6")	5480 (18' 0")	6300 (20' 8")
D	Hauteur d'attaque maxi	10000 (32' 10")	10330 (33' 11")	10270 (33' 8")	10610 (34' 10")
E	Hauteur de déversement maxi	6870 (22' 6")	7190 (23' 7")	7190 (23' 7")	7500 (24' 7")
F	Rayon minimal de giration de l'avant	4310 (14' 2")	4490 (14' 9")	4490 (14' 9")	4350 (14' 3")

CAPACITÉ DE LEVAGE

Mesure sur l'avant Mesure sur le côté ou à 360 degrés

HX380 L

Flèche de 6,15 m (20' 2") ; bras de 2,5 m (8' 2") avec godet d'une capacité nominale SAE de 1,62 m³ et patins à triple arête, de 600 mm (24").

Hauteur de point de charge m (ft)		Rayon de charge								À une portée maximale		
		3.0 m (10 ft)		4.5 m (15 ft)		6.0 m (20 ft)		7.5 m (25 ft)		Capacité		Portée
												m (ft)
7.5 m	kg									*7140	6330	7.60
(25 ft)	lb									*15740	13960	(24.9)
6.0 m	kg					*8000	*8000	*7650	6450	*7220	4940	8.51
(20 ft)	lb					*17640	*17640	*16870	14220	*15920	10890	(27.9)
4.5 m	kg			*11730	*11730	*9300	9270	*8160	6220	*7410	4230	9.05
(15 ft)	lb			*25860	*25860	*20500	20440	*17990	13710	*16340	9330	(29.7)
3.0 m	kg			*15260	13520	*10940	8580	*8970	5890	7040	3880	9.29
(10 ft)	lb			*33640	29810	*24120	18920	*19780	12990	15520	8550	(30.5)
1.5 m	kg			*17820	12430	*12410	7990	*9770	5580	6960	3790	9.26
(5 ft)	lb			*39290	27400	*27360	17610	*21540	12300	15340	8360	(30.4)
Ligne	kg			*18720	12010	*13290	7630	9790	5360	7310	3980	8.95
de sol	lb			*41270	26480	*29300	16820	21580	11820	16120	8770	(29.4)
-1.5 m	kg	*20170	*20170	*18370	11960	*13390	7510	9720	5300	8250	4520	8.33
(-5 ft)	lb	*44470	*44470	*40500	26370	*29520	16560	21430	11680	18190	9960	(27.3)
-3.0 m	kg	*23770	*23770	*16880	12180	*12440	7620			*8790	5770	7.31
(-10 ft)	lb	*52400	*52400	*37210	26850	*27430	16800			*19380	12720	(24.0)
-4.5 m	kg	*18720	*18720	*13510	12730					*8150	*8150	5.64
(-15 ft)	lb	*41270	*41270	*29780	28060					*17970	*17970	(18.5)
-9.0 m	kg									*5210	*5210	8.69
(-30 ft)	lb									*11490	*11490	(28.5)

Flèche de 6,5 m (21' 4") ; bras de 2,5 m (8' 2") avec godet d'une capacité nominale SAE de 1,62 m³ et patins à triple arête, de 600 mm (24").

Hauteur de point de charge m (ft)		Rayon de charge								À une portée maximale		
		3.0 m (10 ft)		4.5 m (15 ft)		6.0 m (20 ft)		7.5 m (25 ft)		Capacité		Portée
												m (ft)
9.0 m	kg									*6870	*6870	6.69
(30 ft)	lb									*15150	*15150	(21.9)
7.5 m	kg									*6750	5630	8.04
(25 ft)	lb									*14880	12410	(26.4)
6.0 m	kg					*7870	*7870	*7290	6420	*6820	4450	8.90
(20 ft)	lb					*17350	*17350	*16070	14150	*15040	9810	(29.2)
4.5 m	kg			*12110	*12110	*9260	9080	*7920	6130	6940	3830	9.41
(15 ft)	lb			*26700	*26700	*20410	20020	*17460	13510	15300	8440	(30.9)
3.0 m	kg			*15660	12950	*10910	8340	*8770	5760	6500	3520	9.64
(10 ft)	lb			*34520	28550	*24050	18390	*19330	12700	14330	7760	(31.6)
1.5 m	kg			*17900	11950	*12310	7740	*9570	5430	6430	3440	9.61
(5 ft)	lb			*39460	26350	*27140	17060	*21100	11970	14180	7580	(31.5)
Ligne	kg			*18450	11650	*13100	7390	9620	5200	6720	3590	9.32
de sol	lb			*40680	25680	*28880	16290	21210	11460	14820	7910	(30.6)
-1.5 m	kg	*17120	*17120	*17970	11670	*13160	7290	9530	5130	7520	4050	8.73
(-5 ft)	lb	*37740	*37740	*39620	25730	*29010	16070	21010	11310	16580	8930	(28.6)
-3.0 m	kg	*22880	*22880	*16570	11900	*12350	7390			*8190	5070	7.77
(-10 ft)	lb	*50440	*50440	*36530	26230	*27230	16290			*18060	11180	(25.5)
-4.5 m	kg	*18610	*18610	*13720	12400					*7770	7640	6.25
(-15 ft)	lb	*41030	*41030	*30250	27340					*17130	16840	(20.5)

Flèche de 6,5 m (21' 4") ; bras de 3,2 m (10' 6") avec godet d'une capacité nominale SAE de 1,62 m³ et patins à triple arête, de 600 mm (24").

Hauteur de point de charge m (ft)		Rayon de charge												À une portée maximale		
		1.5 m (5 ft)		3.0 m (10 ft)		4.5 m (15 ft)		6.0 m (20 ft)		7.5 m (25 ft)		9.0 m (30 ft)		Capacité		Portée
																m (ft)
9.0 m	kg													*5840	*5840	7.44
(30 ft)	lb													*12870	*12870	(24.4)
7.5 m	kg									*6080	*6080			*5870	4950	8.66
(25 ft)	lb									*13400	*13400			*12940	10910	(28.4)
6.0 m	kg									*6370	*6370			*6010	3980	9.46
(20 ft)	lb									*14040	*14040			*13250	8770	(31.0)
4.5 m	kg							*8110	*8110	*7090	6260	*6320	4350	*6220	3440	9.94
(15 ft)	lb							*17880	*17880	*15630	13800	*13930	9590	*13710	7580	(32.6)
3.0 m	kg					*13710	13600	*9860	8550	*8030	5840	*7050	4140	5920	3150	10.16
(10 ft)	lb					*30230	29980	*21740	18850	*17700	12870	*15540	9130	13050	6940	(33.3)
1.5 m	kg					*16620	12240	*11480	7840	*8970	5440	7250	3920	5830	3050	10.13
(5 ft)	lb					*36640	26980	*25310	17280	*19780	11990	15980	8640	12850	6720	(33.2)
Ligne	kg			*11670	*11670	*18010	11600	*12600	7360	9570	5150	7060	3760	6030	3150	9.85
de sol	lb			*25730	*25730	*39710	25570	*27780	16230	21100	11350	15560	8290	13290	6940	(32.3)
-1.5 m	kg	*13240	*13240	*16670	*16670	*18180	11420	*13040	7140	9390	4990			6630	3490	9.30
(-5 ft)	lb	*29190	*29190	*36750	*36750	*40080	25180	*28750	15740	20700	11000			14620	7690	(30.5)
-3.0 m	kg	*17860	*17860	*22550	*22550	*17340	11520	*12710	7140	9400	5000			*7870	4240	8.41
(-10 ft)	lb	*39370	*39370	*49710	*49710	*38230	25400	*28020	15740	20720	11020			*17350	9350	(27.6)
-4.5 m	kg			*21770	*21770	*15310	11880	*11270	7370					*8060	5950	7.05
(-15 ft)	lb			*47990	*47990	*33750	26190	*24850	16250					*17770	13120	(23.1)
-6.0 m	kg					*11030	*11030									
(-20 ft)	lb					*24320	*24320									

1. La capacité de levage est basée sur les normes SAE J1097 et ISO 10567.
2. La capacité de levage des séries ROBEX ne dépasse pas 75 % de la charge de basculement de la machine sur sol ferme et de niveau, ou 87 % de la capacité hydraulique totale.
3. Le point de charge est un crochet situé sur le dos du godet.
4. (*) indique la charge limitée par la capacité hydraulique.

CAPACITÉ DE LEVAGE

Mesure sur l'avant Mesure sur le côté ou à 360 degrés

HX380 L

Flèche de 6,5 m (21' 4") ; bras de 3,9 m (12' 10") avec godet d'une capacité nominale SAE de 1,62 m³ et patins à triple arête, de 600 mm (24").

Hauteur de point de charge m (ft)		Rayon de charge 1.5 m (5 ft)		3.0 m (10 ft)		4.5 m (15 ft)		6.0 m (20 ft)		7.5 m (25 ft)		9.0 m (30 ft)		À une portée maximale Capacité		Portée
																m (ft)
9.0 m	kg													*5120	*5120	8.35
(30 ft)	lb													*11290	*11290	(27.4)
7.5 m	kg													*5210	4190	9.44
(25 ft)	lb													*11490	9240	(31.0)
6.0 m	kg											*4810	4640	*5370	3440	10.17
(20 ft)	lb											*10600	10230	*11840	7580	(33.4)
4.5 m	kg									*6290	*6290	*5900	4470	*5580	2990	10.62
(15 ft)	lb									*13870	*13870	*13010	9850	*12300	6590	(34.8)
3.0 m	kg			*20290	*20290	*11890	*11890	*8840	*8840	*7320	6010	*6480	4220	5280	2750	10.82
(10 ft)	lb			*44730	*44730	*26210	*26210	*19490	*19490	*16140	13250	*14290	9300	11640	6060	(35.5)
1.5 m	kg			*10690	*10690	*15290	12810	*10670	8100	*8390	5570	*7100	3970	5200	2660	10.79
(5 ft)	lb			*23570	*23570	*33710	28240	*23520	17860	*18500	12280	*15650	8750	11460	5860	(35.4)
Ligne	kg			*12110	*12110	*17390	11870	*12080	7510	*92290	5210	7070	3760	5350	2730	10.53
de sol	lb			*26700	*26700	*38340	26170	*26630	16560	*20480	11490	15590	8290	11790	6020	(34.5)
-1.5 m	kg	*11600	*11600	*15390	*15390	*18190	11480	*12860	7180	9390	4980	6930	3630	5790	2980	10.02
(-5 ft)	lb	*25570	*25570	*33930	*33930	*40100	25310	*28350	15830	20700	10980	15280	8000	12760	6570	(32.9)
-3.0 m	kg	*15300	*15300	*19710	*19710	*17910	11430	*12930	7070	9300	4900			6710	3520	9.21
(-10 ft)	lb	*33730	*33730	*43450	*43450	*39480	25200	*28510	15590	20500	10800			14790	7760	(30.2)
-4.5 m	kg	*19590	*19590	*24400	*24400	*16540	11640	*12090	7180	*9050	5010			*7560	4660	8.01
(-15 ft)	lb	*43190	*43190	*53790	*53790	*36460	25660	*26650	15830	*19950	11050			*16670	10270	(26.3)
-6.0 m	kg			*19480	*19480	*13530	12160	*9650	7570					*7550	*7550	6.14
(-20 ft)	lb			*42950	*42950	*29830	26810	*21270	16690					*16640	*16640	(20.1)

HX380 NL

Flèche de 6,15 m (20' 2") ; bras de 2,5 m (8' 2") avec godet d'une capacité nominale SAE de 1,62 m³ et patins à triple arête, de 600 mm (24").

Hauteur de point de charge m (ft)		Rayon de charge 3.0 m (10 ft)		4.5 m (15 ft)		6.0 m (20 ft)		7.5 m (25 ft)		À une portée maximale Capacité		Portée
												m (ft)
7.5 m	kg									*7140	5360	7.60
(25 ft)	lb									*15740	11820	(24.9)
6.0 m	kg					*8000	*8000	*7650	5460	*7220	4120	8.51
(20 ft)	lb					*17640	*17640	*16870	12040	*15920	9080	(27.9)
4.5 m	kg			*11730	*11730	*9300	7860	*8160	5240	*7410	3480	9.05
(15 ft)	lb			*25860	*25860	*20500	17330	*17990	11550	*16340	7670	(29.7)
3.0 m	kg			*15260	11210	*10940	7190	*8970	4920	7020	3160	9.29
(10 ft)	lb			*33640	24710	*24120	15850	*19780	10850	15480	6970	(30.5)
1.5 m	kg			*17820	10170	*12410	6620	*9770	4610	6940	3080	9.26
(5 ft)	lb			*39290	22420	*27360	14590	*21540	10160	15300	6790	(30.4)
Ligne	kg			*18720	9780	*13290	6270	9760	4400	7290	3220	8.95
de sol	lb			*41270	21560	*29300	13820	21520	9700	16070	7100	(29.4)
-1.5 m	kg	*20170	20160	*18370	9740	*13390	6160	9690	4340	8230	3690	8.33
(-5 ft)	lb	*44470	44450	*40500	21470	*29520	16580	21360	9570	18140	8140	(27.3)
-3.0 m	kg	*23770	20600	*16880	9950	*12440	6270			*8790	4760	7.31
(-10 ft)	lb	*52400	45420	*37210	21940	*27430	13820			*17970	10490	(24.0)
-4.5 m	kg	*18720	*18720	*13510	10460					*8150	7730	5.64
(-15 ft)	lb	*41270	*41270	*29780	23060					*17970	17040	(18.5)
-9.0 m	kg									*5210	4550	8.69
(-30 ft)	lb									*11490	10030	(28.5)

Flèche de 6,5 m (21' 4") ; bras de 2,5 m (8' 2") avec godet d'une capacité nominale SAE de 1,62 m³ et patins à triple arête, de 600 mm (24").

Hauteur de point de charge m (ft)		Rayon de charge 3.0 m (10 ft)		4.5 m (15 ft)		6.0 m (20 ft)		7.5 m (25 ft)		À une portée maximale Capacité		Portée
												m (ft)
9.0 m	kg									*6870	*6870	6.69
(30 ft)	lb									*15150	*15150	(21.9)
7.5 m	kg									*6750	4730	8.04
(25 ft)	lb									*14880	10430	(26.4)
6.0 m	kg					*7870	*7870	*7290	5420	*6820	3680	8.90
(20 ft)	lb					*17350	*17350	*16070	11950	*15040	8110	(29.2)
4.5 m	kg			*12110	*12110	*9260	7660	*7920	5140	6920	3120	9.41
(15 ft)	lb			*26700	*26700	*20410	16890	*17460	11330	15260	6880	(30.9)
3.0 m	kg			*15660	10670	*10910	6950	*8770	4780	6480	2840	9.64
(10 ft)	lb			*34520	23520	*24050	15320	*19330	10540	14290	6260	(31.6)
1.5 m	kg			*17900	9720	*12310	6370	*9570	4460	6410	2760	9.61
(5 ft)	lb			*39460	21430	*27140	14040	*21100	9830	14130	6080	(31.5)
Ligne	kg			*18450	9440	*13100	6040	9590	4240	6700	2880	9.32
de sol	lb			*40680	20810	*28880	13320	21140	9350	14770	6350	(30.6)
-1.5 m	kg	*17120	*17120	*17970	9450	*13160	5940	9500	4170	7490	3280	8.73
(-5 ft)	lb	*37740	*37740	*39620	20830	*29010	13100	20940	9190	16510	7230	(28.6)
-3.0 m	kg	*22880	20250	*16570	9670	*12350	6040			*8190	4160	7.77
(-10 ft)	lb	*50440	44640	*36530	21320	*27230	13320			*18060	9170	(25.5)
-4.5 m	kg	*18610	*18610	*13720	10140					*7770	6350	6.25
(-15 ft)	lb	*41030	*41030	*30250	22350					*17130	14000	(20.5)

CAPACITÉ DE LEVAGE

Mesure sur l'avant Mesure sur le côté ou à 360 degrés

HX380 NL

Flèche de 6,5 m (21' 4") ; bras de 3,2 m (10' 6") avec godet d'une capacité nominale SAE de 1,62 m³ et patins à triple arête, de 600 mm (24").

Hauteur de point de charge m (ft)		Rayon de charge												À une portée maximale		
		1.5 m (5 ft)		3.0 m (10 ft)		4.5 m (15 ft)		6.0 m (20 ft)		7.5 m (25 ft)		9.0 m (30 ft)		Capacité		Portée
																m (ft)
9.0 m	kg													*5840	5840	7.44
(30 ft)	lb													*12870	12870	(24.4)
7.5 m	kg									*6080	5760			*5870	4150	8.66
(25 ft)	lb									*13400	12700			*12940	9150	(28.4)
6.0 m	kg									*6370	5600			*6010	3280	9.46
(20 ft)	lb									*14040	12350			*13250	7230	(31.0)
4.5 m	kg							*8110	7930	*7090	5270	*6320	3590	*6220	2780	9.94
(15 ft)	lb							*17880	17480	*15630	11620	*13930	7910	*13710	6130	(32.6)
3.0 m	kg					*13710	11270	*9860	7150	*8030	4860	*7050	3380	5900	2510	10.16
(10 ft)	lb					*30230	24850	*21740	15760	*17700	10710	*15540	7450	13010	5530	(33.3)
1.5 m	kg					*16620	9990	*11480	6470	*8970	4470	7220	3170	5810	2420	10.13
(5 ft)	lb					*36640	22020	*25310	14260	*19780	9850	15920	6990	12810	5340	(33.2)
Ligne	kg			*11670	*11670	*18010	9380	*12600	6010	9540	4180	7040	3010	6010	2490	9.85
de sol	lb			*25730	*25730	*39710	20680	*27780	13250	21030	9220	15520	6640	13250	5490	(32.3)
-1.5 m	kg	*13240	*13240	*16670	*16670	*18180	9210	*13040	5800	9360	4030			6610	2780	9.30
(-5 ft)	lb	*29190	*29190	*36750	*36750	*40080	20300	*28750	12790	20640	8880			14570	6130	(30.5)
-3.0 m	kg	*17860	*17860	*22550	19430	*17340	9310	*12710	5790	9370	4040			*7870	3420	8.41
(-10 ft)	lb	*39370	*39370	*49710	42840	*38230	20530	*28020	12760	20660	8910			*17350	7540	(27.6)
-4.5 m	kg			*21770	20110	*15310	9650	*11270	6020					*8060	4890	7.05
(-15 ft)	lb			*47990	44330	*33750	21270	*24850	13270					*17770	10780	(23.1)
-6.0 m	kg					*11030	10360									
(-20 ft)	lb					*24320	22840									

Flèche de 6,5 m (21' 4") ; bras de 3,9 m (12' 10") avec godet d'une capacité nominale SAE de 1,62 m³ et patins à triple arête, de 600 mm (24").

Hauteur de point de charge m (ft)		Rayon de charge												À une portée maximale		
		1.5 m (5 ft)		3.0 m (10 ft)		4.5 m (15 ft)		6.0 m (20 ft)		7.5 m (25 ft)		9.0 m (30 ft)		Capacité		Portée
																m (ft)
9.0 m	kg													*5120	4700	8.35
(30 ft)	lb													*11290	10360	(27.4)
7.5 m	kg													*5210	3480	9.44
(25 ft)	lb													*11490	7670	(31.0)
6.0 m	kg											*4810	3880	*5370	2800	10.17
(20 ft)	lb											*10600	8550	*11840	6170	(33.4)
4.5 m	kg									*6290	5450	*5900	3710	*5580	2390	10.62
(15 ft)	lb									*13870	12020	*13010	8180	*12300	5270	(34.8)
3.0 m	kg			*20290	*20290	*11890	*11890	*8840	7470	*7320	5020	*6480	3470	5260	2160	10.82
(10 ft)	lb			*44730	*44730	*26210	*26210	*19490	16470	*16140	11070	*14290	7650	11600	4760	(35.5)
1.5 m	kg			*10690	*10690	*15290	10520	*10670	6710	*8390	4590	*7100	3220	5180	2080	10.79
(5 ft)	lb			*23570	*23570	*33710	23190	*23520	14790	*18500	10120	*15650	7100	11420	4590	(35.4)
Ligne	kg			*12110	*12110	*17390	9340	*12080	6150	*9290	4240	7050	3020	5330	2120	10.53
de sol	lb			*26700	*26700	*38340	21250	*26630	13560	*20480	9350	15540	6660	11750	4670	(34.5)
-1.5 m	kg	*11600	*11600	*15390	*15390	*18190	9270	*12860	5830	9360	4020	6910	2890	5770	2340	10.02
(-5 ft)	lb	*25570	*25570	*33930	*33930	*40100	20440	*28350	12850	20640	8860	15230	6370	12720	5160	(32.9)
-3.0 m	kg	*15300	*15300	*19710	19120	*17910	9220	*12930	5730	9270	3950			6690	2800	9.21
(-10 ft)	lb	*33730	*33730	*43450	42150	*39480	20330	*28510	12630	20440	8710			14750	6170	(30.2)
-4.5 m	kg	*19590	*19590	*24400	19650	*16540	9420	*12090	5830	*9050	4050			*7560	3780	8.01
(-15 ft)	lb	*43190	*43190	*53790	43320	*36460	20770	*26650	12850	*19950	8930			*16670	8330	(26.3)
-6.0 m	kg			*19480	*19480	*13530	9910	*9650	6210					*7550	6380	6.14
(-20 ft)	lb			*42950	*42950	*29830	21850	*21270	13690					*16640	14070	(20.1)

1. La capacité de levage est basée sur les normes SAE J1097 et ISO 10567.
2. La capacité de levage des séries ROBEX ne dépasse pas 75 % de la charge de basculement de la machine sur sol ferme et de niveau, ou 87 % de la capacité hydraulique totale.
3. Le point de charge est un crochet situé sur le dos du godet.
4. (*) indique la charge limitée par la capacité hydraulique.

MOTEUR	STD	OPT
Moteur Cummins QSL 9	●	
SYSTÈME HYDRAULIQUE		
Intelligent Power Control (IPC)		
3 modes de puissance, 2 modes de travail, mode utilisateur	●	
Contrôle de puissance variable	●	
Contrôle du débit de la pompe	●	
Contrôle du débit en mode accessoire		●
Ralenti automatique du moteur	●	
Commande d'arrêt automatique du moteur		●
Commande de ventilateur électronique		●
CABINE ET INTÉRIEUR		
Cabine aux normes ISO		
Essuie-glace relevable	●	
Radio/lecteur USB	●	
Système de téléphone mobile mains libres avec chargeur USB	●	
Prise électrique 12 volts (convertisseur 24V CC vers 12V DC	●	
Avertisseur sonore électrique	●	
Cabine tous temps en acier avec visibilité à 360°	●	
Vitres en verre de sécurité	●	
Pare-brise coulissant pliant	●	
Fenêtre latérale coulissante (LH)	●	
Porte verrouillable	●	
Compartiment chaud et froid	●	
Compartiment de rangement et cendrier	●	
Toit de cabine plein-ciel	●	
Pare-soleil	●	
Clé unique pour le verrouillage des portes et de la cabine	●	
Siège chauffant à suspension mécanique	●	
Manette réglable pilotée	●	
Système de réglage de la hauteur du boîtier de console	●	
Commande automatique de la climatisation		
Climatisation et chauffage	●	
Dégivrage	●	
Aide au démarrage (chauffage de grille d'air) par temps froid	●	
Pupitre de contrôle centralisé		
Affichage LCD 8"	●	
Régime moteur ou compteur partiel/accélérateur	●	
Jauge de température de liquide de refroidissement du moteur	●	
Puissance maximale	●	
Basse vitesse/Haute vitesse	●	
Ralenti automatique	●	
Surcharge	●	
Contrôle du moteur	●	
Bouchage du filtre à air	●	
Indicateurs	●	
Jauges ECO	●	
Jauge de niveau de carburant	●	
Jauge de température d'huile hydraulique	●	
Réchauffeur de carburant	●	
Témoins d'avertissement	●	
Erreur de communication	●	
Charge de la batterie	●	
Horloge	●	
Éclairage de la cabine	●	
Pare-pluie, avant de la cabine	●	
Toit de cabine en acier		●
Siège		
Siège chauffant à suspension pneumatique réglable		●
Cabine FOPS/FOG (ISO/DIS 10262) Level 2		
FOPS (Structure de protection contre les chutes d'objets) · ISO 3449 Niveau 2	●	
FOG (Barrière contre les chutes d'objets)		●
Cabine ROPS (ISO 12117-2)		
ROPS (Structure de protection en cas de renversement)	●	

SÉCURITÉ	STD	OPT
Contacteur principal de batterie	●	
Caméra de recul	●	
AAVM (Écran avancé de visualisation du périmètre)		●
Quatre projecteurs de travail avant	●	
Alarme de déplacement	●	
Projecteur de travail arrière	●	
Gyrophare		●
Frein de rotation automatique	●	
Système antichute de la flèche	●	
Système antichute du bras	●	
Soupape de verrouillage de sécurité pour le vérin de flèche, avec dispositif d'avertissement en cas de surcharge	●	
Soupape de verrouillage de sécurité pour le cylindre de bras		●
Trois rétroviseurs extérieurs	●	
AUTRES		
Flèches		
6,15 m; 20' 2"		●
6,5 m; 21' 4"	●	
Bras		
2,5 m; 8' 2"		●
3,2 m; 10' 6"	●	
3,9 m; 12' 10"		●
Système anti-poussière amovible pour le refroidisseur	●	
Réservoir amovible	●	
Préfiltre à carburant	●	
Réchauffeur de carburant		●
Système d'autodiagnostic	●	
Hi-Mate (Système de gestion à distance)	●	
Batteries (2 × 12 V × 160 Ah)	●	
Pompe de remplissage de réservoir (50 ℓ/min)	●	
Kit de tuyauterie simple fonction (rupteur, etc.)		●
Kit de tuyauterie double fonction (benne preneuse, etc.)	●	
Kit de tuyauterie rotatif		●
Système de raccord rapide		●
Raccord rapide		●
Commande flottante de la flèche		●
Système de translation dans l'axe à une pédale		●
Accumulateur pour l'abaissement de l'équipement de travail	●	
Soupape de changement de dispositif (2 dispositifs)		●
Trousse à outils		●
CHASSIS DE ROULEMENT		
Châssis surbaissé sous capot (en plus)		●
Châssis surbaissé sous capot (normal)	●	
Patins de chenille		
Patins à triple arête (600 mm; 24")	●	
Patins à triple arête (700 mm; 28")		●
Patins à triple arête (750 mm; 30')		●
Patins à triple arête (800 mm; 32")		●
Patins à triple arête (900 mm; 36")		●
Patins à double arête (600 mm; 24")		●
Patins à double arête (700 mm; 28")		●
Patins à arête pour usage intensif (600 mm; 24")		●
Patins à arête pour usage intensif (700 mm; 28")		●
Rail de guidage des chenilles	●	
Rail de guidage des chenilles intégral High Walker		●

STD = Série
OPT = Option

* Les équipements de série et en option peuvent varier. Contacter votre concessionnaire Hyundai pour plus d'informations. La machine peut changer en fonction des normes internationales.
* Les photos peuvent inclure des accessoires et des équipements en option, indisponibles dans votre région.
* Les matières et les spécifications sont sujettes à des modifications sans préavis.
* Toutes les mesures en unités impériales sont arrondies à la livre ou au pouce le plus proche.

HYUNDAI HEAVY INDUSTRIES EUROPE | CONSTRUCTION EQUIPMENT

CONTACTEZ

Hyundai Heavy Industries Europe N.V.
VOSSENDAAL 11, 2440 GEEL, BELGIUM **TEL:** (32) 14-56-2200 FAX: (32) 14-59-3405